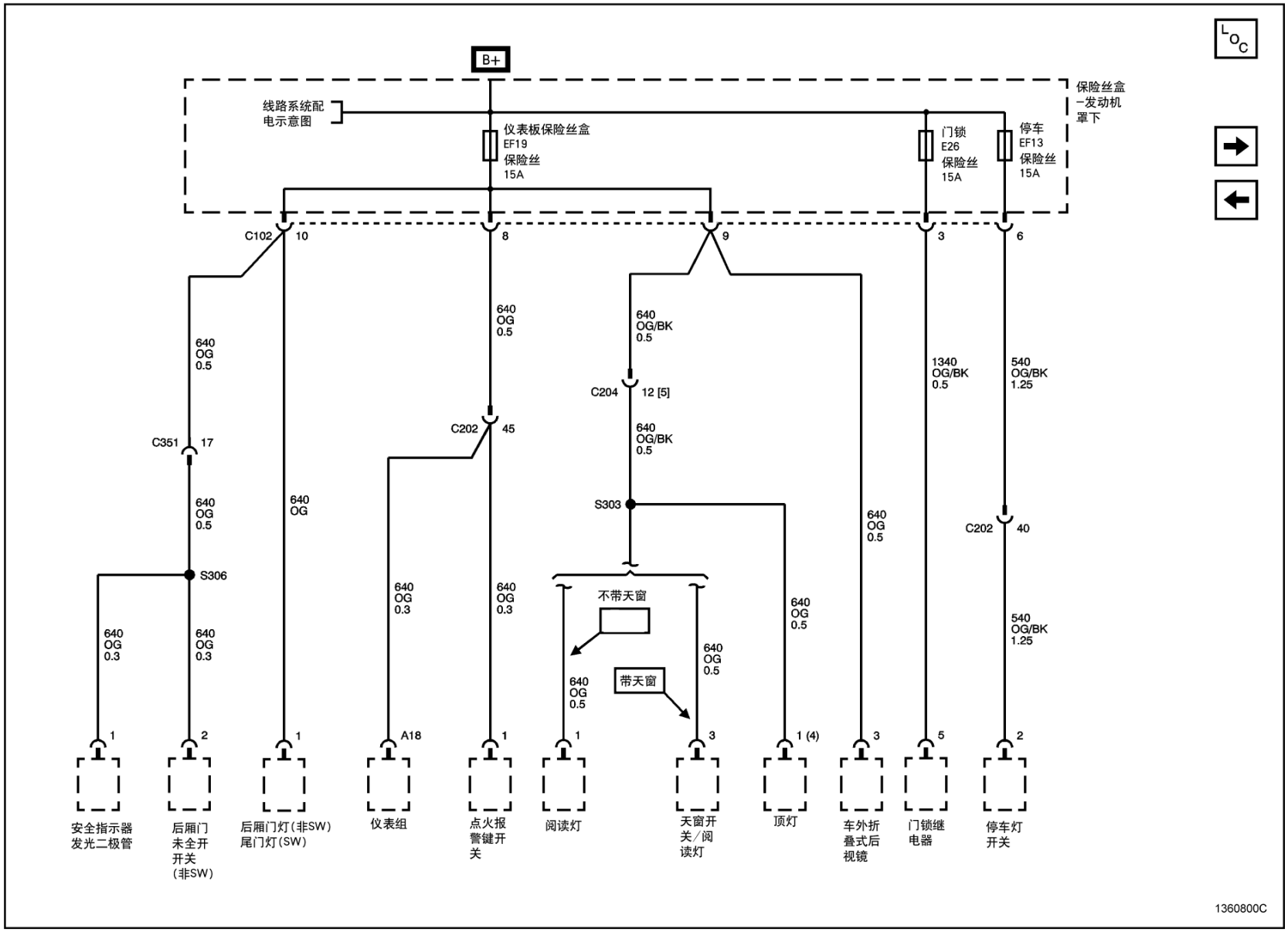
B+
线路系统配电示意图
仪表板保险丝盒
EF19
保险丝
15A
门锁
E26
保险丝
15A
停车
EF13
保险丝
15A
保险丝盒
-发动机
罩下
C102
10
8
9
3
6
640
OG
0.5
640
OG/BK
0.5
1340
OG/BK
0.5
540
OG/BK
1.25
C204
12 [5]
C202
45
C351
17
640
OG
S303
C202
40
S306
640
OG
0.3
不带天窗
带天窗
1
2
1
A18
1
1
3
1 (4)
3
5
2
安全指示器
发光二极管
后厢门
未全开
开关
(非SW)
后厢门灯(非SW)
尾门灯(SW)
仪表组
点火报
警键开
关
阅读灯
天窗开
关/阅
读灯
顶灯
车外折
叠式后
视镜
门锁继
电器
停车灯
开关
1360800C